アルインコ株式会社
〒569-8510　大阪府高槻市三島江1-1-1
お客様相談室　0120-302-669
10:00～16:00　ただし12:00～13:00及び土･日･祝を除く

※この取扱説明書の無断転用を禁じます。

2013112-FS

# タワー式足場

# 取扱説明書

WTF-1+2

WTF-1+2+3+4

102-61029 150 ind 2 - 07/2014

ALINCO

このたびは本製品を、お買い上げいただきましてありがとうございます。
この取扱説明書は、本製品の使いかたと使用上の注意事項について記載しています。
ご使用前には必ず、この取扱説明書を **よくお読みいただき、事故が起こらないよう、内容にしたがって正しくお使いください。**
また、お読みになった後も、この取扱説明書をすぐに取り出せる所へ**大切に保存**してください。

- **タワー式足場は、正しく使われていないと転倒や転落の危険があります。お使いになるときは、タワー式足場の安定した状態を確認してください。**
- **タワー式足場を使うときは、大人の補助者がタワー式足場をしっかり支えて、転倒や転落しないように、気をつけてお使いください。**
- **この取扱説明書に書かれた使いかた以外の使用方法や注意事項を守らずに、事故を起こされても責任を負いかねますのでご了承ください。**

# 構成パーツ表

## WTF-1

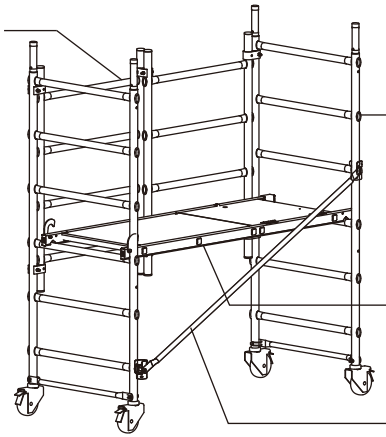


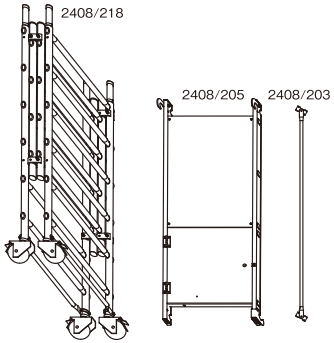


## WTF-1+2

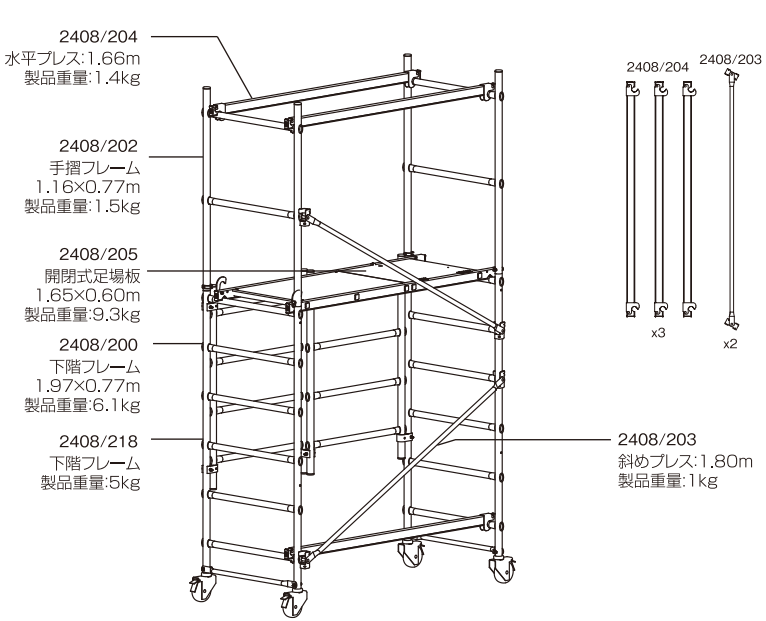




# 構成パーツ表

## WTF-1+2+3

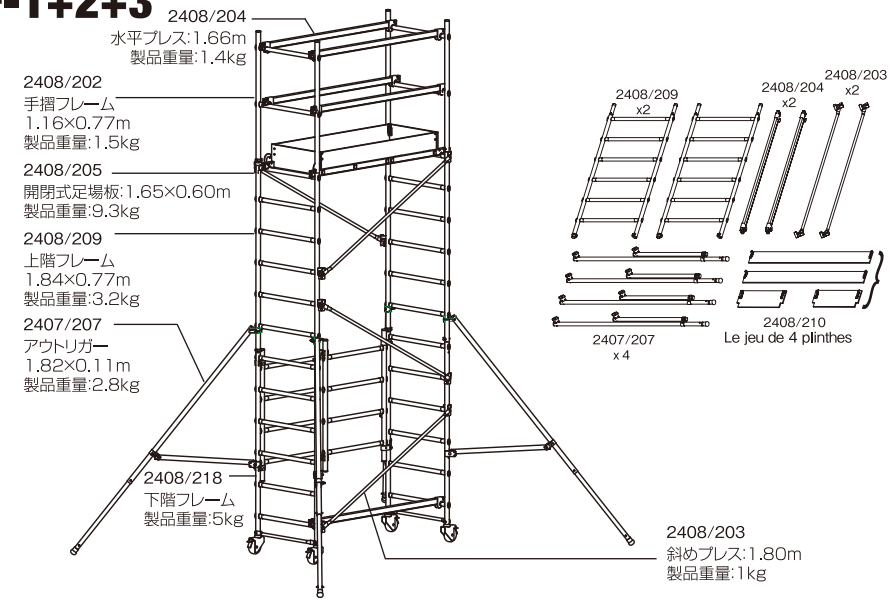


## WTF-1+2+3+4

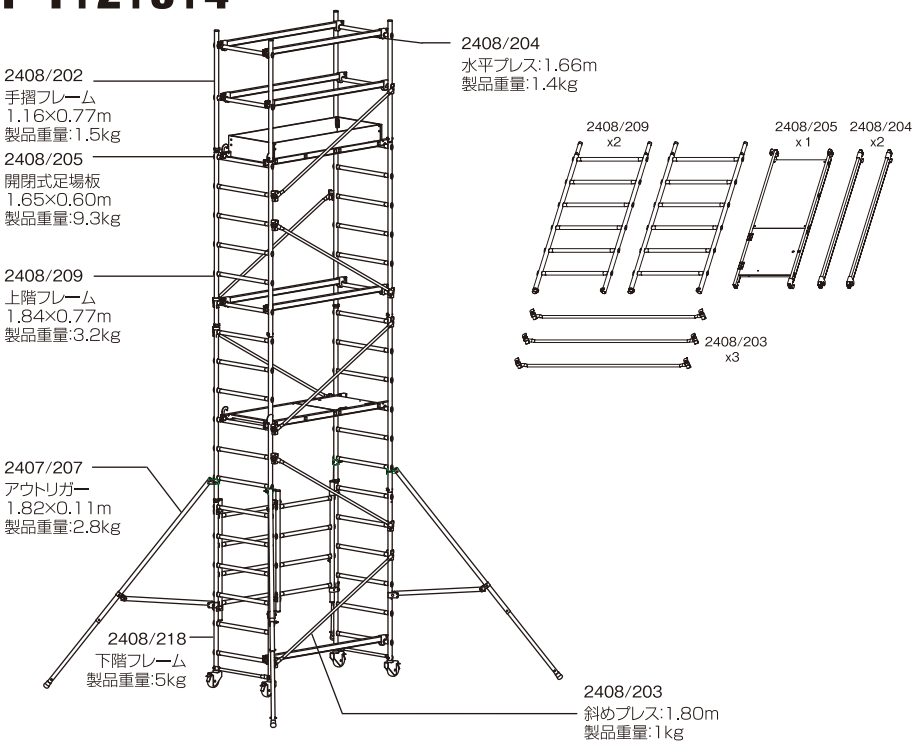

# 安全作業の為に必ず守って頂きたいこと

ここに記載されている注意事項を守らないと、死亡や重大な事故、製品の破損が生じる恐れがあります。

1. 使用条件について
・タワー式足場としての用途以外の使いかたをしないでください。
・この製品は、本体表示ラベルでの最大使用質量の範囲内で使用してください。
・タワー式足場を加工や改造しないでください。
・貼りつけてあるラベルが無くなったり読めなくなった製品は使わないでください。
・身体が下記の状態のときは、使わないでください。
　疲れているとき、薬やお酒を飲んだとき、病気や妊娠しているとき、身体に異常を感じるときなど。
・作業に適した服装で使ってください。
・お子様や説明書の内容が理解できない人には、使わせないでください。
・この製品を人に貸すときは、取扱説明書も共に貸し出してください。
・お使いになるときは、作業帽（ヘルメット）を着用されることをお勧めします。

2. ご使用になる前に
・使う前には、必ず別頁の「組立方法」の通りにタワー式足場を組み立ててください。
・使う前には、必ず「ご使用前の点検」を行い、異常のないことを確認してください。
・変形したタワー式足場を、使わないでください。
・組立は３段（WTF-1+2+3+4）までとしてください。

3. 運ぶときは
・持ち運ぶときは、引きずったり、投げたり、乱暴に扱わないでください。
・トラックなどロープで固定するときは、ロープを激しく引っ張らないでください。

4. 設置する場所について
・設置するときや持ち運ぶときは、配電線に注意してください。
・床や地面が滑りやすい場所には、設置しないでください。
・タワー式足場が安定しない場所には、設置しないでください。
・作業床が水平にならない場所には、設置しないでください。
・周囲に危険なものがある場所や、頭上に障害物のある場所には設置しないでください。
・人の出入口やドアーの前には、設置しないでください。
・雨の中や風の強い場所には、設置しないでください。
・足元や周囲がはっきり見えない暗がりには、設置しないでください。

5. 組み立てるとき
・キャスターを確実にロックして組み立てを行って下さい。
・フック、ロック、ピンは、確実に掛けてください。
・組み立て、および収納するときは、可動部や回転部で、手をはさまないように注意してください。

6. 設置するとき
・タワー式足場を高くする為に、台や箱の上に乗せたりしないでください。
・２段（WTF-1+2+3）以上の場合、アウトリガーを必ず使用してください。

7. 昇り降りや作業するとき
・作業床の上で作業するときは、作業床の端に立ったり、爪先立ちや片足で立たないでください。
・タワー式足場から身体を乗り出して、作業しないでください。
・作業中、タワー式足場の上で壁や物を無理に押したり、引いたりしないでください。
・同時に二人以上乗らないでください。
・身体の安定が得られないような荷物を持って、昇り降りしないでください。
・作業中にタワー式足場を移動するときは、タワー式足場から一旦降りて移動してください。
・手すりに寄り掛かったり、足を乗せて作業しないでください。
・飛び乗りや飛び降りは、しないでください。
・昇り降りする時は、内側から昇り降りしてください。
・開閉式足場板の開閉は慎重に行ってください。
・作業床の上に台や脚立などを載せ、その上に乗って作業しないでください。



# 組立方法　WTF-1

**A**.下階フレームを開きます。（写真**1**）
ピンでロックしてください。（写真**2**）

**B**.はしご枠の下から3番目の踏み桟に足場板を載せ、フックを掛けてください。（写真**3**、**4**）

**C**.斜めプレスをはしご枠横の1番下の穴と反対側の下から4番目の穴にはめ込んでください。（写真**5**）
斜めプレス端部のフックを回転させ、支柱に固定してください。（写真**6**）

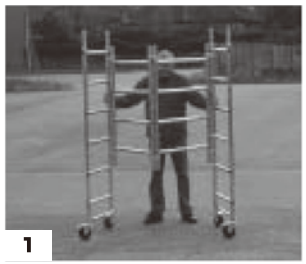
1

2

3

4

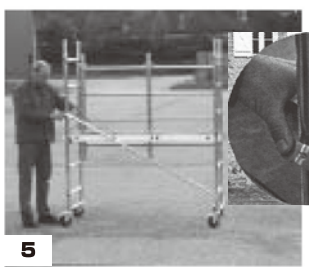
5

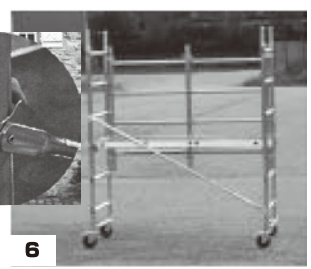
6

# 組立方法　WTF-1+2

（WTF-1の組立後）

**D**.はしご枠の最下段の踏み桟に水平プレスを取付けます(写真**1**)。
このとき、水平プレスは、折畳枠と反対側の位置に取付けてください。

**E**.はしご枠の上端部のキャップとピンを外してください(写真**2**、**3**)。

**F**.手摺フレームを、下階フレームの上端部に差し込んでください(写真**4**)。
手摺フレームと下階フレームをピンで固定してください(写真**5**)。

**G**.斜めプレスを手摺フレーム横の上から2番目の穴にはめ込んで取付けてください。
このとき、斜めプレスは、下階フレームの斜めプレスと同じ側に取付けてください(写真**6**)。

1

2

3

4

5

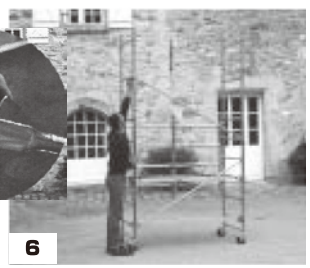
6



# 組立方法　WTF-1+2

**H**.作業床に上り、水平プレスを取付けてください(写真**7**)。

**I**. 足場板をはしご枠の最上段から3番目の踏み桟に移動させてください(写真**8**)。
その後、足場板をフックで固定してください(写真**9**)。

**J**.取付け部分の状態を確認してください。

7

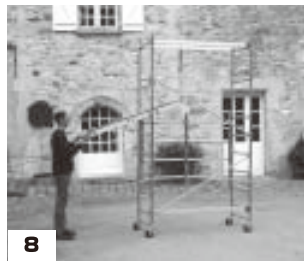
8

9

# 組立方法　WTF-1+2+3

（WTF-1の組立後）

**D**.はしご枠の最下段の踏み桟に水平プレスを取付けます（写真**1**）。
このとき、水平プレスは、折畳枠と反対側の位置に取付けてください。

**E**.はしご枠の上端部のキャップとピンを外してください（写真**2**、**3**）。

**F**.斜めプレスを上階フレーム横の1番上の穴にはめ込んで、フックにて支柱に固定してください（写真**4**）。
このとき、斜めプレスが互いに反対側になる様に取付けてください（写真**5**）。

**G**.組み立てた上階フレームを下階フレームに取付けてください。
それらをピンにて固定してください（写真**6**、**7**）。

1

2

3

4

5

6

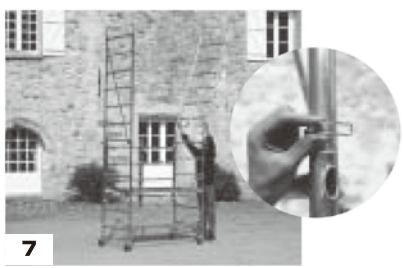
7



# 組立方法　WTF-1+2+3

**H**.斜めプレスの下側を固定してください（写真**8**）。
次に、上記箇所より1段下の穴を基準に、別の斜めプレスを取付けてください（写真**9**）。
このとき、斜めプレスが互いに反対側になる様に取付けてください。

**I**.アウトリガーを伸ばし、上部クランプは、はしご枠の下から8段目の踏み桟直下に、取付けてください（写真**10**、**11**）
下部クランプは、はしご枠の下から3段目の踏み桟直下に、取付けてください（写真**12**、**13**）。

**J**.作業床を最上段に移動させ、フックで固定してください（写真**14**）。

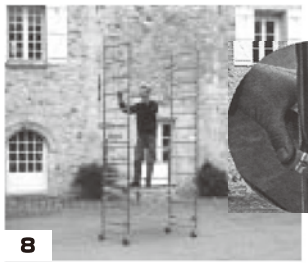
8

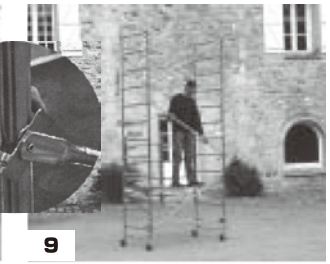
9

10

11

12

13

14

# 組立方法　WTF-1+2+3

**K**.足場の内側から昇り手摺フレームを取付けてください。
（写真**15**、**16**、**17**）
手摺フレームはピンにて固定してください。

**L**.水平プレスを手摺フレームに取付けてください。（写真**18**、**19**）
次に巾木を取付けてください。
（写真**20**、**21**）

**M**.取付け部分の状態を確認してください。

15

16

17

18

19

20

21

# 組立方法　WTF-1+2+3+4

（WTF-1の組立後）

**D**.はしご枠の最下段の踏み桟に水平プレスを取付けます（写真**1**）
このとき、水平プレスは、折畳枠と反対側の位置に取付けてください。

**E**.はしご枠の上端部のキャップとピンを外してください。（写真**2**、**3**）

**F**.斜めプレスを上階フレーム横の1番上の穴にはめ込んで、フックにて支柱に固定してください（写真**4**）
このとき、斜めプレスが互いに反対側になる様に取付けてください。
（写真**5**）

**G**.組み立てた上階フレームを下階フレームに取付けてください。
それらをピンにて固定してください。（写真**6**、**7**）

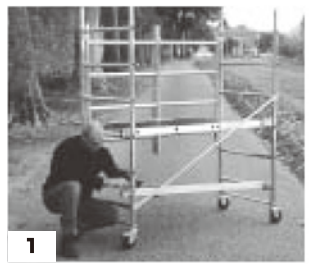
1

2

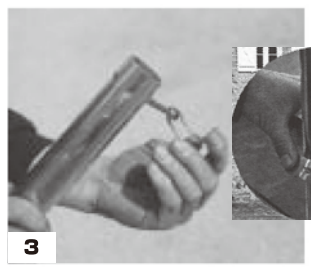
3

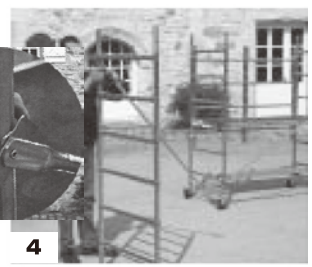
4

5

6

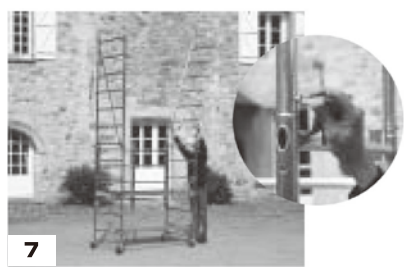
7

# 組立方法　WTF-1+2+3+4

**H**.斜めプレスの下側を固定してください(写真**8**)。
次に、上記箇所より1段下の穴を基準に、別の斜めプレスを取付けてください(写真**9**)。
このとき、斜めプレスが互いに反対側になる様に取付けてください。

**I**.アウトリガーを伸ばし、上部クランプは、はしご枠の下から7段目の踏み桟直下に、取付けてください(写真**10**、**11**)
下部クランプは、はしご枠の下から3段目の踏み桟直下に、取付けてください(写真**12**、**13**)。

**J**.2枚目の作業床を上階フレームの上から4番目の桟に取付け、フックで固定してください。(写真**14**)

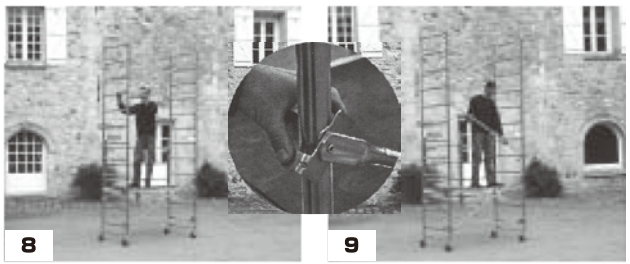
8


9

10

11

12

13

14



# 組立方法　WTF-1+2+3+4

**K**.上階フレーム上端部のキャップとピンを外してください。
斜めプレスを上階フレーム横の上から3番目の穴にはめ込んで、フックにて、支柱に固定してください。
このとき、斜めプレスが互いに反対側になる様に取付けてください。
(写真**15**、**16**)

**L**.足場の内側から昇り、組み立てた上階フレームを取付けてください。
(写真**17**、**18**)
それらをピンにて固定してください。次に斜めプレスの下側を固定してください。(写真**19**、**20**)

**M**.**L**で固定した斜めプレスの下側の桟に水平プレスを取付けてください。(写真**21**)

**N**.下側の足場板を最上段の踏み桟に移動させ、フックで固定してください。(写真**22**、**23**)

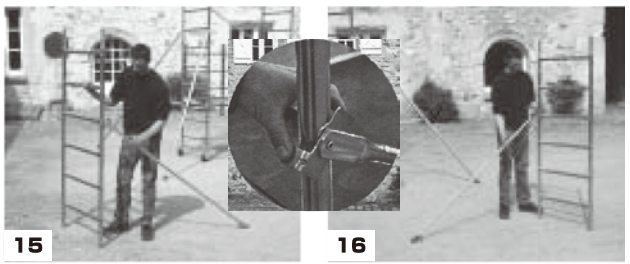
15 16

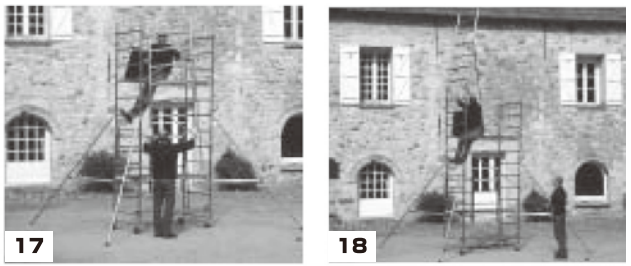
17 18

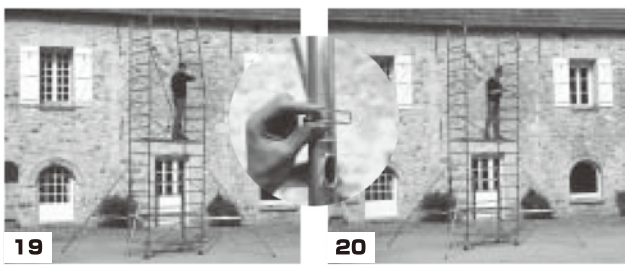
19 20

21

22 23

# 組立方法　WTF-1+2+3+4

**O**.足場の内側から昇り手摺フレームを取付けてください。(写真**24**)
手摺フレームはピンにて固定してください。

**P**.斜めプレスを手摺フレーム横の上から2番目の穴にはめ込んで取付けてください。
このとき、斜めプレスは、下階フレームの斜めプレスと同じ側に取付けてください。(写真**25**)

**Q**.水平プレスを手摺フレームに取付けてください(写真**26**)
次に巾木を取付けてください。
(写真**27**)

**R**.取付け部分の状態を確認してください。

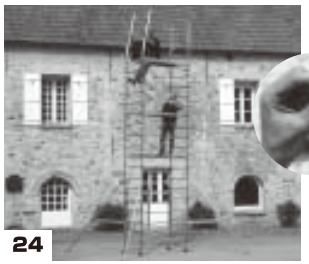
**24**

**25**

**26**

**27**

# ご使用前の点検

タワー式足場をお使いになる前には、下記の点検を行い、異常のない事を確認してください。また、異常に対して処置のできるものは、正しい処置をした後に使用してください。

1.目で見て、下記の点検をしてください。
①作業床やフレームおよびプレスにグリース･油･泥･雪･水･ペンキなど、滑りやすいものが付いていないか確認し付いている場合はきれいに拭き取ってください。
②作業床やフレームおよびプレスに曲がり･ネジレ･ヘコミがありませんか。ある場合は、絶対に使わないで廃棄してください。
③各部の接合部に割れやいちじるしい腐食がありませんか。また、取付け部品の破損･脱落･変形･摩耗･いちじるしい腐食がありませんか。ある場合は、絶対に使わないで廃棄してください。
④リベット･ねじ･ボルトのゆるみがありませんか。ある場合は、ボルトを締めて固定してください。
⑤ボルトの抜け落ちがありませんか。ある場合は、絶対に使わないでください。必ず弊社までご相談いただき、新しいボルトで締めて固定してください。
⑥アウトリガーの滑り止めキャップがすり減ったり、外れたりしていませんか。すり減ったり外れたりしている場合は絶対に使わないでください。必ず弊社までご相談いただき、新しい滑り止めキャップと交換してください。

2.組み立てた後に、下記の点検を行ってください。
①作業床および各段のフレーム、プレスにガタツキがないか点検してください。ガタツキがある場合は、絶対に使わないで廃棄してください。
②各部のフックおよびクランプは確実にロックされていますか。ロックできない場合は、絶対に使わないで廃棄してください。
③フレームの連結部は確実にロックされていますか。ロックできない場合は、絶対に使わないで廃棄してください。
④キャスターを回転させて、軽く回るか点検してください。動きが悪い場合は回転軸部に潤滑油を注油してください。
⑤キャスターをロックして、キャスターが止まるか点検してください。止まらない場合は、絶対に使わないでください。必ず弊社までご相談いただき、新しいキャスターと交換してください。
⑥2段(WTF-1+2+3)以上の場合、昇降前にはアウトリガーが4本ともに地面に完全に接地しているか、他の異常がないか必ず確認してください。

# タワー式足場の使いかた

1.設置場所について
①平坦で安定した場所、滑りにくい場所、またタワー式足場が埋もれない場所を選んで設置してください。
②雨や水のかからない場所、強い風を受けない場所に設置してください。
③タワー式足場の周囲に危険な物がなく、バランスの良い作業姿勢で使える位置に設置してください。
④設置後は、タワー式足場にガタツキがないか確認し、ある場合はタワー式足場の位置を移動してガタツキを取り除いてください。
⑤本体を組み立てたまま放置する場合は、建物等に固定する等して、転倒予防策を講じてください。

2.タワー式足場の昇りかた・降りかた・作業のしかた
①昇る前に、必ずアウトリガー・ベースが確実に固定されていることを確認してください。
②運動靴など、滑りにくいはき物をはいてください。
③身体の前面を本体内側の昇降面に向けて、慎重に昇り降りしてください。
④昇るときは、あわてずに1段ずつフレームに足を掛け、両手を使ってフレームをしっかり握り、静かに昇ってください。
⑤作業床の上で作業するときは、身体が手摺枠から乗り出さないようにしてください。
⑥作業中に本体を移動するときは、本体から降りて移動してください。

3.開閉式足場板について
開閉するときは、頭上(扉の上)に物がないことを確認してから、静かに開閉を行ってください。

4.移動のしかた
①人や物を乗せたまま移動しないでください。
②移動するときは、必ず2人以上で行ってください。
③移動するときは、キャスターのブレーキが解除されているか確認してから、行ってください。
また、移動時以外は常にブレーキをロックしてください。
④2段(WTF-1+2+3)以上の場合は、アウトリガーを必ず装着の上、行ってください。

# 使用後のお手入れと保管のしかた

1.お手入れのしかた
タワー式足場にとって泥・汚水・セメント・石灰・海水は大敵です。いつもきれいにしておいてください。
〈掃除のしかた〉
①汚れは、濡れぞうきんなどできれいに拭き取ってください。
②汚れがいちじるしい場合は、水洗いした後、乾いた布で拭いてください。
③油系の汚れはクリーナーや洗剤で落とした後、クリーナーや洗剤が残らないように、きれいに拭き取ってください。クリーナーや洗剤を付けたままにしていますと腐食の原因になります。

2.保管のしかた
①雨や直接日光の当たらない、風通しの良い乾燥した場所を選んで保管してください。
②本製品が濡れているときは、十分に乾燥させてから保管してください。
③保管中は、本製品の上に物を置かないでください。変形の原因になります。
④農薬やセメント・石灰の近くに本製品をおきますと、化学反応を起こして腐食の原因になりますので、絶対に置かないでください。



# 製品仕様

●型式
WTF-1[SPEEDY PACK1]:02408301
WTF-2[SPEEDY PACK2]:02408302
WTF-3[SPEEDY PACK3]:02408303
WTF-4[SPEEDY PACK4]:02408304

●最大仕様質量
150kg

●作業床寸法
1.41m×0.55m

●最大作業床高さ

| | |
|---|---|
| WTF-1 | [PACK1]:0.95m |
| WTF-1+WTF-2 | [PACK1+2]:1.80m |
| WTF-1+WTF-2+WTF-3 | [PACK1+2+3]:3.50m |
| WTF-1+WTF-2+WTF-3+WTF-4 | [PACK1+2+3+4]:5.15m |

●最大高さ

| | |
|---|---|
| WTF-1 | [PACK1]:1.93m |
| WTF-1+WTF-2 | [PACK1+2]:2.94m |
| WTF-1+WTF-2+WTF-3 | [PACK1+2+3]:4.62m |
| WTF-1+WTF-2+WTF-3+WTF-4 | [PACK1+2+3+4]:6.31m |

●製品質量
WTF-1[PACK1]:27kg
WTF-2[PACK2]:8.5kg
WTF-3[PACK3]:28.7kg
WTF-4[PACK4]:20.5kg

●本体設置寸法
0.83m×1.76m(アウトリガーなし)
3.81m×3.06m(アウトリガー取付時)

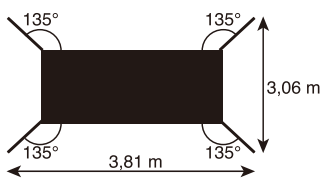


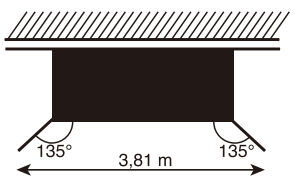


※2段(WTF-1+2+3)以上の場合、必ずアウトリガー4本を取付けてください。
やむをえず取付けできない場合は、建物等に本体を固定するなど、転倒防止処置を講じてください。

●キャスター
車輪径:⌀125
1車輪当りの最大使用質量:80kg